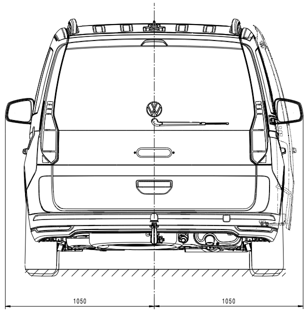

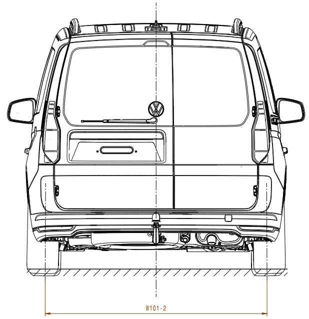

Spurweite Tread	ET48	
	W101-1	W101-2
Frontantrieb front-wheel drive	1569	1606
4MOTION	1569	1606
PHEV	1569	1606

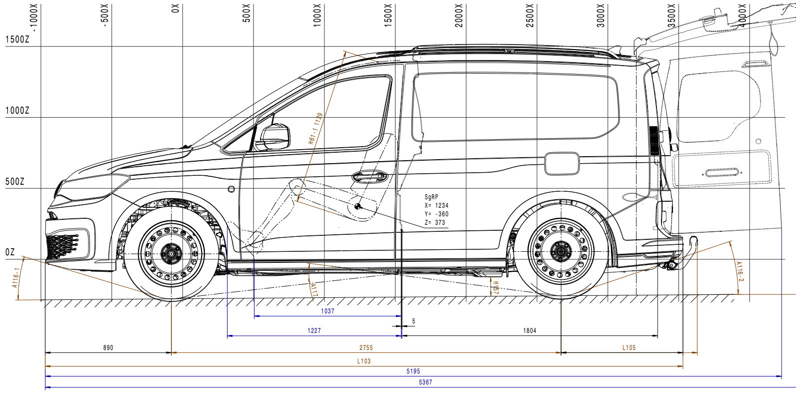
-1000X
-500X
0X
500X
1000X
1500X
2000X
2500X
3000X
3500X
4000X
1500Z
1000Z
500Z
0Z
H61-1 1139
SgRP
X= 1234
Y= -360
Z= 373
A116-1
A117
H157
A116-2
1037
5
1227
1804
890
2755
L105
L103
5195
5367

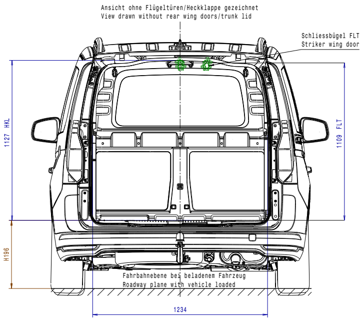
Ansicht ohne Flügeltüren/Heckklappe gezeichnet
View drawn without rear wing doors/trunk lid
Schliessbügel FLT
Striker wing door
1127 HKL
1109 FLT
H196
Fahrbahnebene bei beladenem Fahrzeug
Roadway plane with vehicle loaded
1234

H196	ML1 unbeladen/unloaded ML3 zul. Gesamtgewicht bei zul. Hinterachslast gross vehicle weight rating on perm. axle load rear	
	ML1	ML3
Frontantrieb front-wheel drive	586	482
4MOTION	586	482
PHEV	586	482

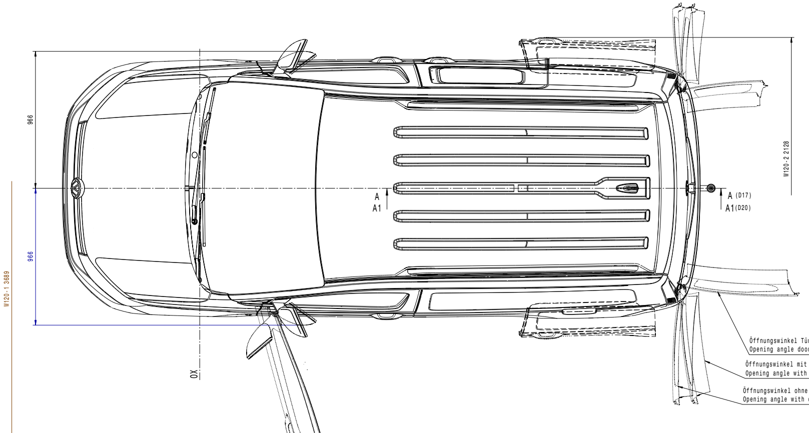
966
966
W120-1 3689
W120-2 2128
A
A1
A (D17)
A1(D20)
0X
Öffnungswinkel Tür
Opening angle door
Öffnungswinkel mit
Opening angle with
Öffnungswinkel ohne
Opening angle with

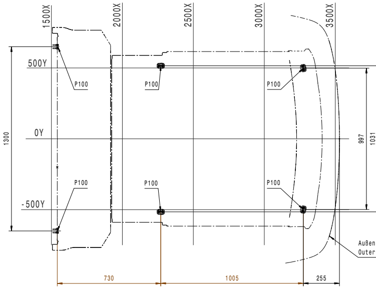
1500X
2000X
2500X
3000X
3500X
500Y
0Y
-500Y
P100
P100
P100
P100
P100
P100
1300
997
1031
Außen
Outer
730
1005
255

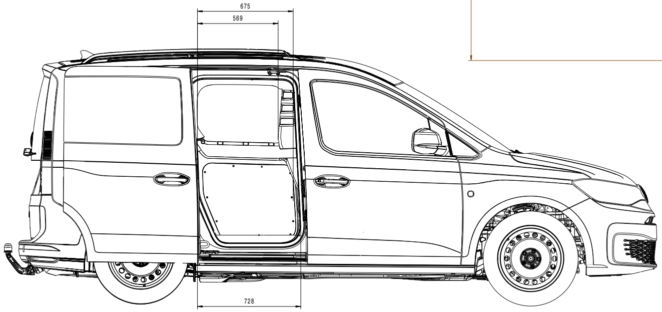

FLT= Flügeltür/rear wing door
HKL= Heckklappe/tailgate
SgRP = Sitz-Referenz-Punkt/ seat reference point
ET= Einpresstiefe/Offset

Linkslenker gezeichnet, Rechtslenker Spiegelbild
Left-hand drive drawn, right-hand drive symmetrically opposite

Bitte beachten Sie, daß es sich bei den angegebenen Fahrzeugmaßen um Richtwerte handelt, die aufgrund von Fertigungstoleranzen von den hier angegebenen Maßen abweichen können. Wir empfehlen vor der Planung von Auf- und Umbauten die exakten Maße direkt am Fahrzeug abzunehmen.
Please notice that the specified dimensions are standard values which may vary because of production tolerances. We recommend to measure the exact dimensions on the vehicle before planning superstructional parts and/or rebuildings.

Alle Höhenmaße beziehen sich auf Reifengröße 205/60 R16
All height dimensions refer to tire size 205/60 R16

>400 <=1000		
>120 <= 400		
> 30 <= 120		
> 6 <= 30		
<= 6		
Winkel Angle		
Allgemeintoleranzen fuer Nennmasze ohne Toleranz. General tolerances for nominal dimensions without specified tolerance.	fertig finished	roh raw

Bemerkungen/ Notes

Alle Masze gelten fuer das Fertigteil einschliesslich Oberflaechenschutz.
All dimensions apply to the finished part including surface protection.

Nur zur Information
For information only
Wird vom Aenderungsdienst nicht erfasst
Is not considered by the revision service

Form FE 505.3 12.20 { ( ) Hilfsmasz Auxiliary dim. [ ] Kontrollmasz Control dim. ⌢ Ausfallmasz Temporary dim. ▭ Theoretisch exaktes Masz Theoretically exact dim. } Beschreibung siehe Description see VW 01054 { > < Werkstoff-Kennzeichnung Material marking } Beschreibung siehe Description see VW 10500

	H100-B	H100.2	H100.4	H110
Fahrzeughöhe Frontantrieb Vehicle height front-wheel drive	1745	1767	1777	2057
Fahrzeughöhe 4MOTION Vehicle height	1745	1767	1777	2057
Fahrzeughöhe PHEV Vehicle height	1745	1767	1777	2057

	H157
Bodenfreiheit Frontantrieb Ground clearance front-wheel drive	137
Bodenfreiheit 4MOTION Ground clearance	137
Bodenfreiheit PHEV Ground clearance	137

	Frontantrieb front-wheel drive	4MOTION	PHEV
Überhangwinkel A116-1 Overhang angle	17,1°	17,1°	17,1°
Überhangwinkel A116-2 Overhang angle	18,1°	18,1°	18,1°
Rampenwinkel A117 Ramp angle	13,9°	13,9°	13,9°

	L103	L105
Überhang-/Fahrzeuglänge hinten ohne Anhängevorrichtung Overhang / vehicle length, rear without trailer hitch mounting	4500	855
Überhang-/Fahrzeuglänge hinten mit Anhängevorrichtung Overhang / vehicle length, rear with trailer hitch mounting	4601	956

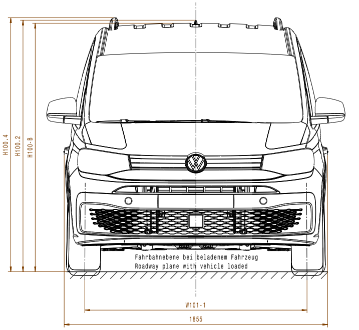
H100.4
H100.2
H100-B
Fahrbahnebene bei beladenem Fahrzeug
Roadway plane with vehicle loaded
W101-1
1855

Schnitt C-C (D18)
Section C-C

Schnittposition Mitte Hinterachse
Position cut center rear axle

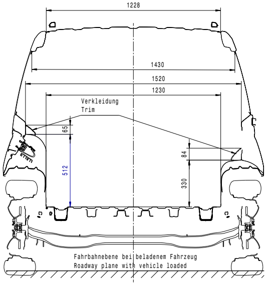
1228
1430
1520
1230
Verkleidung
Trim
65
512
84
330
Fahrbahnebene bei beladenem Fahrzeug
Roadway plane with vehicle loaded

	Gewicht ca. Weight approx.
Reserverad Stahl Spare wheel steel	18kg
Reserverad Leichtmetall Spare wheel alloy	19kg

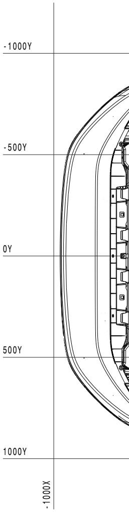
-1000Y
-500Y
0Y
500Y
1000Y
-1000X

Schnitt A-A (E13)
Section A-A

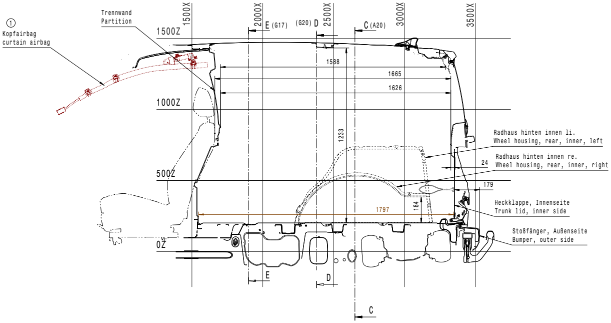
①
Kopfairbag
curtain airbag
Trennwand
Partition
1500X
2000X
2500X
3000X
3500X
E (G17)
(G20) D
C (A20)
1500Z
1000Z
500Z
0Z
1588
1665
1626
1233
184
1797
24
179
Radhaus hinten innen li.
Wheel housing, rear, inner, left
Radhaus hinten innen re.
Wheel housing, rear, inner, right
Heckklappe, Innenseite
Trunk lid, inner side
Stoßfänger, Außenseite
Bumper, outer side
E
D
C

Schnitt A1-A1 (E13)
Section A1-A1

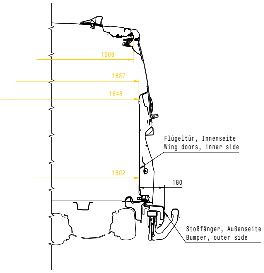
1608
1687
1648
1802
180
Flügeltür, Innenseite
Wing doors, inner side
Stoßfänger, Außenseite
Bumper, outer side

rfeststeller 90°±5°
r check strap 90°±5°

Anschlagpuffer 170°±5°
bumper stop 170°±5°

Anschlagpuffer 179°±5°
out bumper stop 179°±5°

Schnitt E-E (D17)
Section E-E

Schnittposition Mitte Schiebetür
Position cut center sliding door

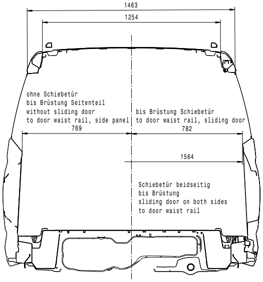
1463
1254
ohne Schiebetür
bis Brüstung Seitenteil
without sliding door
to door waist rail, side panel
769
bis Brüstung Schiebetür
to door waist rail, sliding door
782
1564
Schiebetür beidseitig
bis Brüstung
sliding door on both sides
to door waist rail

Schnitt D-D (D17)
Section D-D

Schnittposition Mitte C-Säule
Position cut center pillar C

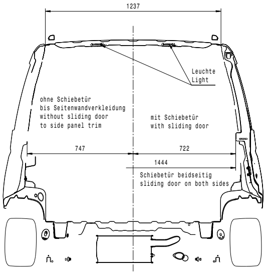
1237
Leuchte
Light
ohne Schiebetür
bis Seitenwandverkleidung
without sliding door
to side panel trim
mit Schiebetür
with sliding door
747
722
1444
Schiebetür beidseitig
sliding door on both sides

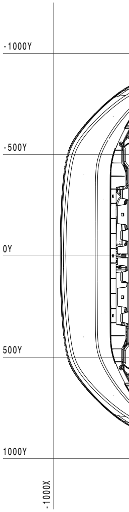
-1000Y
-500Y
0Y
500Y
1000Y
-1000X

Verzurröse Lashing ring	P100
Anzahl Number	6
Verzurrwinkel : Ladeboden-Zurrgurt Lashing angle : Luggage compartment floor -load restraint assembly	min.30°
Befestigungspunkte Verzurröse Mounting points lashing ring	2xM6
Belastung Load	400daN(kg)

kante Stoßfänger
edge bumper

Frontantrieb
Front-wheel drive

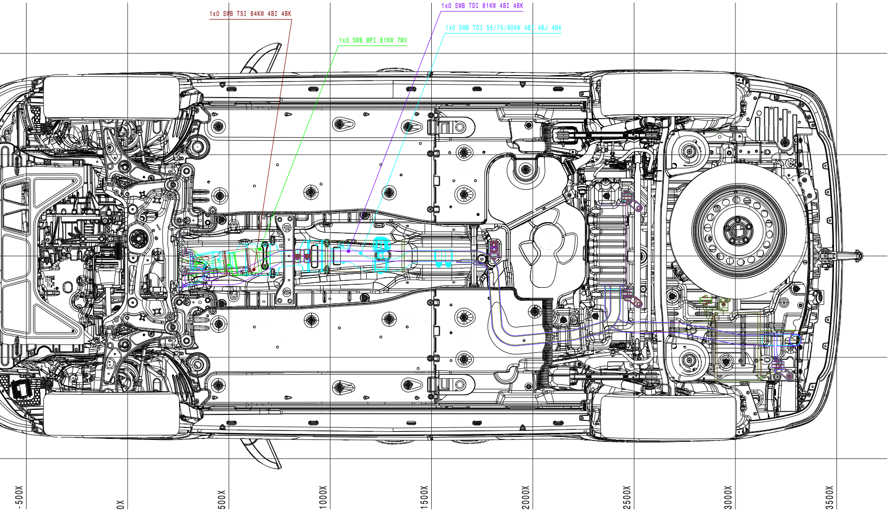
1x0 SWB TSI 84KW 4BI 4BK
1x0 SWB MPI 81KW 7MV
1x0 SWB TDI 81KW 4BI 4BK
1x0 SWB TDI 55/75/90KW 4BI 4BJ 4BK
-500X
0X
500X
1000X
1500X
2000X
2500X
3000X
3500X

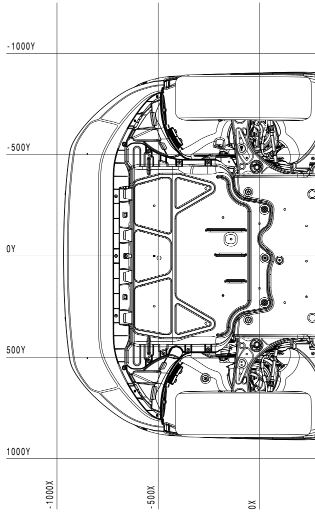
-1000Y
-500Y
0Y
500Y
1000Y
-1000X
-500X
0X

4 MOTION

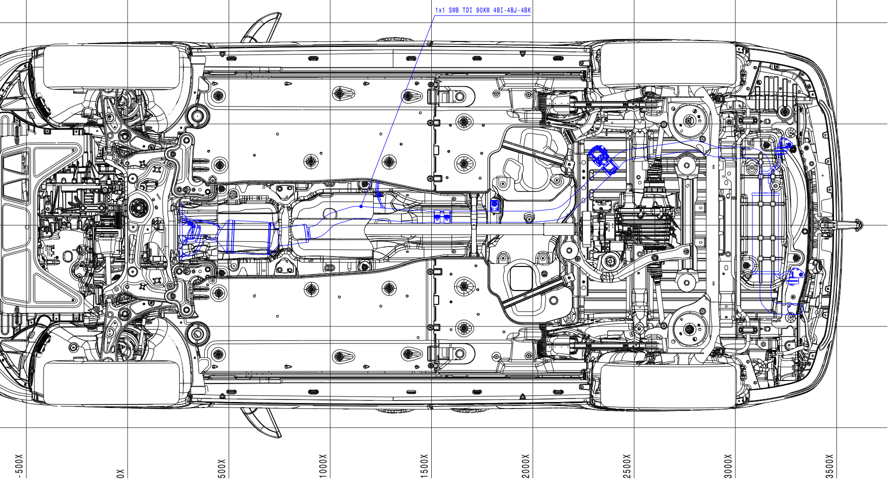
1x1 SWB TDI 90KW 4BI-4BJ-4BK
-500X
0X
500X
1000X
1500X
2000X
2500X
3000X
3500X

PHEV
1:7

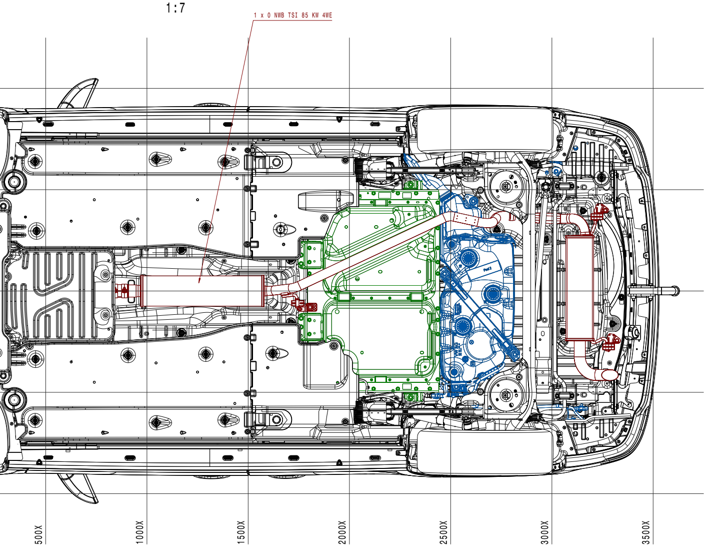
1 x 0 NWB TSI 85 KW 4WE
500X
1000X
1500X
2000X
2500X
3000X
3500X

Unterlagen
References

Nr. No.	Feld Section	Datum Date	Geaendert Changed	Genehmigt Appr.	Beschreibung der Aenderung und Aenderungsterminschluessel Revision record and change date code
	-----	16.09.20	-----		Neuerstellung/new release.
	-----	21.01.21	-----		Kopfairbag hinzu./ curtain airbag added
	-----	15.02.21	-----		erweitert mit 4 MOTION/ expanded with 4 MOTION
	-----	29.05.24	-----		erweitert mit PHEV/ expanded with PHEV

© Volkswagen AG behaelt sich alle Rechte vor. Das gilt insbesondere fuer Erfindungsrechte, Know-how, Urheberrechte und Namensrechte sowie fuer das Recht, diese als gewerbliche Schutzrechte anzumelden. Jede Verfuegungsbefugnis incl. Kopier- und Weitergaberecht liegt bei uns.

© Volkswagen AG reserves all rights, including without limitation rights of invention, know-how, copyrights, rights to names, and the right to apply for industrial property rights. All rights of use and exploitation including the right to copy and disseminate or distribute reside with us.
The English translation is believed to be accurate. In case of discrepancies the German version is alone authoritative and controlling.

Typ-Pruef-Dok. und Typ-Pruef-Nr Type-appr.-doc. and type approval number ---	CAD-System und Verwaltungssystem-Schluessel CAD system and administration code Catia V5 R28

Werkstoff/ Material ---	Konst.-Verantwortg. Doc resp.
	Name/ Name
Werkstoffbehandlung/ Material treatment ---	Abt./Dept.
Halbzeug/ Semi-finished product ---	Telefon/Phone
Oberflaechenschutz Surface protection	

Gewicht Weight (g)	errechnet calculated	Ent.-Nr. Draft no.	EA-Nr. Eng.proj.no.	Gez./Drawn
. . . .	--- ---	---	---	

Sicherh.-Dok. Safety doc. ---	Benennung	Baumaße Caddy 5 Kasten, kurzer Radstand
	Title	Construction dimensions Delivery van, short wheelbase

Maszstab/Scale 1:10 1:7	Teil-Nr. Part-no. 2K7.000.011	Format D.Size A0+3 Blatt Sheet 1 von of 1