VOLKSWAGEN
AKTIENGESELLSCHAFT

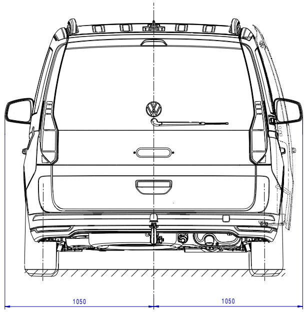

Spurweite Tread	ET48	
	W101-1	W101-2
Frontantrieb front-wheel drive	1569	1606
4MOTION	1569	1606
PHEV	1569	1606

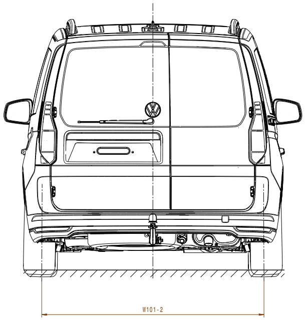

Ansicht ohne Flügeltüren/Heckklappe gezeichnet
View drawn without rear wing doors/trunk lid

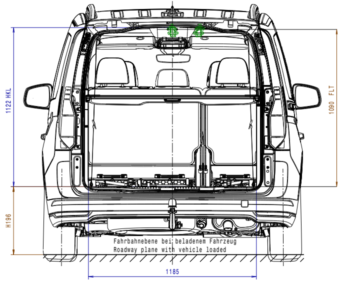
1122 HKL
1090 FLT
H196
Fahrbahnebene bei beladenem Fahrzeug
Roadway plane with vehicle loaded
1185

H196	ML1 unbeladen/unloaded	
	ML3 zul. Gesamtgewicht bei zul. Hinterachslast gross vehicle weight rating on perm. axle load rear	
	ML1	ML3
Frontantrieb front-wheel drive	563	500
4MOTION	563	500
PHEV	563	500

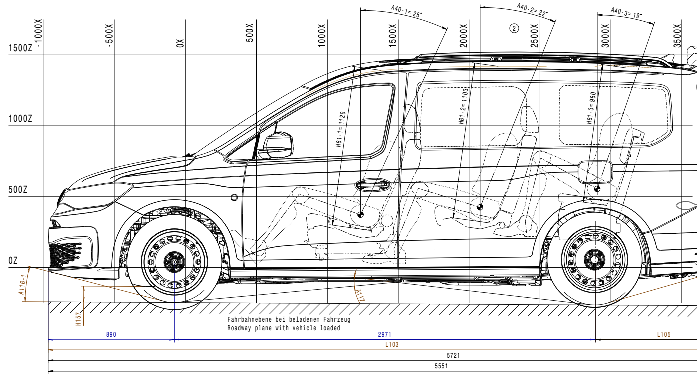
A40-1= 25°
A40-2= 22°
A40-3= 19°
②
-1000X
-500X
0X
500X
1000X
1500X
2000X
2500X
3000X
3500X
1500Z
1000Z
500Z
0Z
H61-1= 1129
H61-2= 1103
H61-3= 980
A116-1
H157
A117
Fahrbahnebene bei beladenem Fahrzeug
Roadway plane with vehicle loaded
890
2971
L105
L103
5721
5551

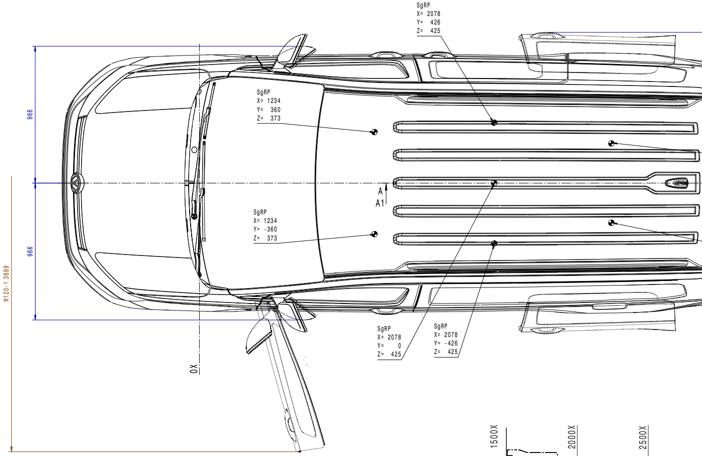
SgRP
X= 2078
Y= 426
Z= 425
SgRP
X= 1234
Y= 360
Z= 373
966
966
W120-1 3689
A
A1
SgRP
X= 1234
Y= -360
Z= 373
SgRP
X= 2078
Y= 0
Z= 425
SgRP
X= 2078
Y= -426
Z= 425
0X

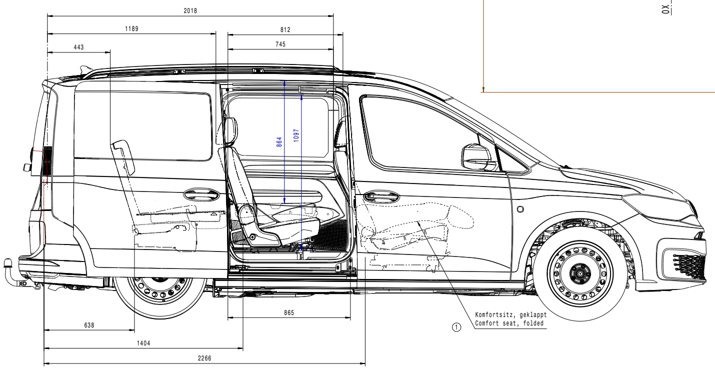
2018
1189
812
443
745
864
1097
865
638
1404
2266
①
Komfortsitz, geklappt
Comfort seat, folded

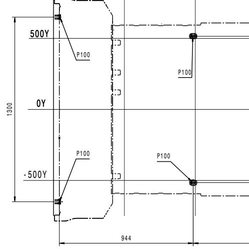
1500X
2000X
2500X
500Y
0Y
-500Y
1300
P100
P100
P100
P100
944

FLT= Flügeltür/rear wing

HKL= Heckklappe/trunk lid

SgRP = Sitz-Referenz-Punkt/ seat reference point

ET= Einpresstiefe/Offset

Linkslenker gezeichnet, Rechtslenker Spiegelbild
Left-hand drive drawn, right-hand drive symmetrically opposite

Bemerkungen/ Notes

Bitte beachten Sie, daß es sich bei den angegebenen Fahrzeugmaßen um Richtwerte handelt, die aufgrund von Fertigungstoleranzen von den hier angegebenen Maßen abweichen können. Wir empfehlen vor der Planung von Auf- und Umbauten die exakten Maße direkt am Fahrzeug abzunehmen.

Please notice that the specified dimensions are standard values which may vary because of production tolerances. We recommend to measure the exact dimensions on the vehicle before planning superstructional parts and/or rebuildings.

Alle Höhenmaße beziehen sich auf Reifengröße 205/60 R16
All height dimensions refer to tire size 205/60 R16

Alle auf den Bodenbelag bezogenen Maße gelten für den unbelasteten Zustand.
All dimensions referring to the floor cover apply to unloaded condition.

>400 ≤ 1000		
>120 ≤ 400		
> 30 ≤ 120		
> 6 ≤ 30		
≤ 6		
Winkel Angle		
	fertig finished	roh raw

Allgemeintoleranzen fuer Nennmasze ohne Toleranz.
General tolerances for nominal dimensions without specified tolerance.

Oberflaechenrauheit Surface texture	Werkstueckkanten Edge finish
Alle Masze gelten fuer das Fertigteil einschliesslich Oberflaechenschutz. All dimensions apply to the finished part including surface protection.	

Nur zur Information
For information only

Wird vom Änderungsdienst nicht erfasst
Is not considered by the revision service

{ ( ) Hilfsmasz Auxiliary dim. [ ] Kontrollmasz Control dim. ⌒ Ausfallmasz Temporary dim. ▭ Theoretisch exaktes Masz Theoretically exact dim. } Beschreibung siehe Description see

{ > < Werkstoff-Kennzeichnung Material marking } Beschreibung siehe Description see

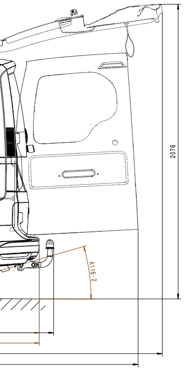

	H100-B	H100.2	H100.4	H110
Fahrzeughöhe Frontantrieb Vehicle height front-wheel drive	1753	1783	1790	2076
Fahrzeughöhe 4MOTION Vehicle height	1753	1783	1790	2076
Fahrzeughöhe PHEV Vehicle height	1753	1783	1790	2076

	H157
Bodenfreiheit Frontantrieb Ground clearance front-wheel drive	112
Bodenfreiheit 4MOTION Ground clearance	112
Bodenfreiheit PHEV Ground clearance	112

	Frontantrieb front-wheel drive	4MOTION	PHEV
Überhangwinkel A116-1 Overhang angle	14,2°	14,2°	14,2°
Überhangwinkel A116-2 Overhang angle	16,3°	16,3°	16,3°
Rampenwinkel A117 Ramp angle	11,8°	11,8°	11,8°

	L103	L105
Überhang-/Fahrzeuglänge hinten ohne Anhängevorrichtung Overhang / vehicle length, rear without trailer hitch mounting	4853	993
Überhang-/Fahrzeuglänge hinten mit Anhängevorrichtung Overhang / vehicle length, rear with trailer hitch mounting	4954	1094

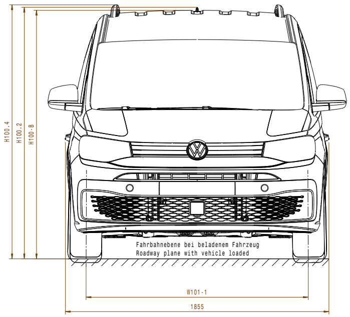
H100.4
H100.2
H100-B
Fahrbahnebene bei beladenem Fahrzeug
Roadway plane with vehicle loaded
W101-1
1855

Schnitt B1-B1 (D20)
Section B1-B1

Sicherheitsgurt 3. Sitzreihe
Seat belt 3rd row of seats

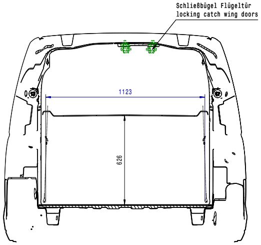
Schließbügel Flügeltür
locking catch wing doors
1123
626

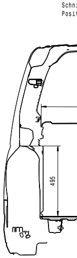
Schn
Posi
495

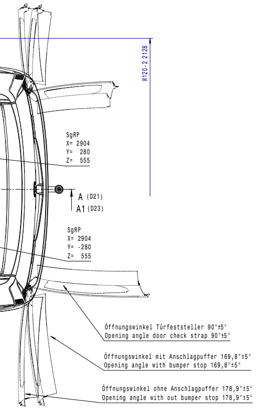
W120-2 2128
SgRP
X= 2904
Y= 280
Z= 555
A (D21)
A1 (D23)
SgRP
X= 2904
Y= -280
Z= 555
Öffnungswinkel Türfeststeller 90°±5°
Opening angle door check strap 90°±5°
Öffnungswinkel mit Anschlagpuffer 169,8°±5°
Opening angle with bumper stop 169,8°±5°
Öffnungswinkel ohne Anschlagpuffer 178,9°±5°
Opening angle with out bumper stop 178,9°±5°

Schnitt A-A
Section A-A

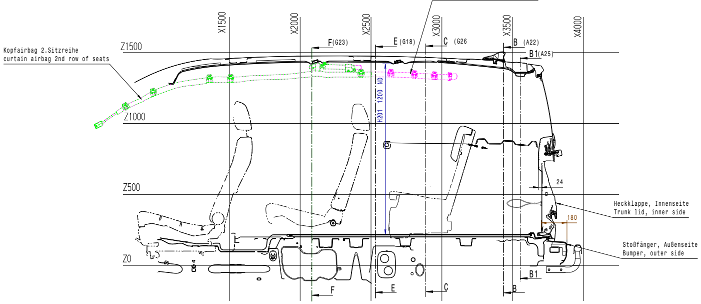
Kopfairbag 2.Sitzreihe
curtain airbag 2nd row of seats
Kopfairbag 3.Sitzreihe
curtain airbag 3rd row of seats
X1500
X2000
X2500
X3000
X3500
X4000
F (G23)
E (G18)
C (G26
B (A22)
B1 (A25)
Z1500
Z1000
Z500
Z0
H201 1200 ND
24
180
Heckklappe, Innenseite
Trunk lid, inner side
Stoßfänger, Außenseite
Bumper, outer side
F
E
C
B
B1

Schnitt A1-A1 (D22)
Section A1-A1

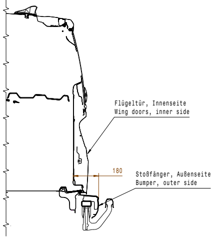
Flügeltür, Innenseite
Wing doors, inner side
180
Stoßfänger, Außenseite
Bumper, outer side

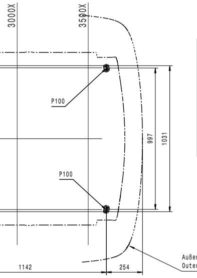
3000X
3500X
P100
P100
997
1031
1142
254
Außenkante Stoßfänger
Outer edge bumper

Verzurröse Lashing ring	P100
Anzahl Number	6
Verzurrwinkel : Ladeboden-Zurrgurt Lashing angle : Luggage compartment floor -load restraint assembly	min. 30°
Befestigungspunkte Verzurröse Mounting points lashing ring	2xM6
Belastung Load	400 daN(kg)

Schnitt E-E (D18)
Section E-E

Schnittposition Mitte C-Säule
Position cut center pillar C

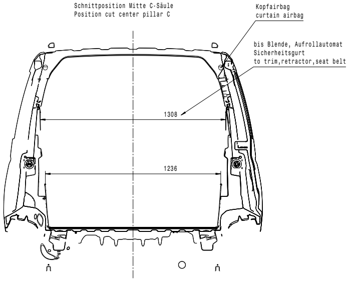
Kopfairbag
curtain airbag
bis Blende, Aufrollautomat
Sicherheitsgurt
to trim,retractor,seat belt
1308
1236

Schnitt F-F (D18)
Section F-F

Schnittposition Schiebetür
Position sliding door

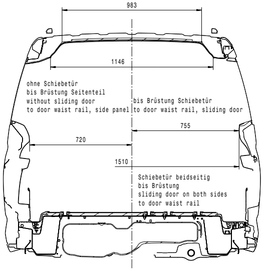
983
1146
ohne Schiebetür
bis Brüstung Seitenteil
without sliding door
to door waist rail, side panel
bis Brüstung Schiebetür
to door waist rail, sliding door
755
720
1510
Schiebetür beidseitig
bis Brüstung
sliding door on both sides
to door waist rail

Schnitt B-B (D20)
Section B-B

ittposition Radhausverlängerung
tion cut wheel housing elongation

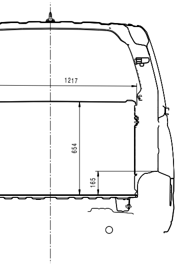
1217
654
165

	Gewicht ca. Weight approx.
Reserverad Stahl Spare wheel steel	18kg
Reserverad Leichtmetall Spare wheel alloy	19kg

Frontantrieb
Front-wheel drive 1:7

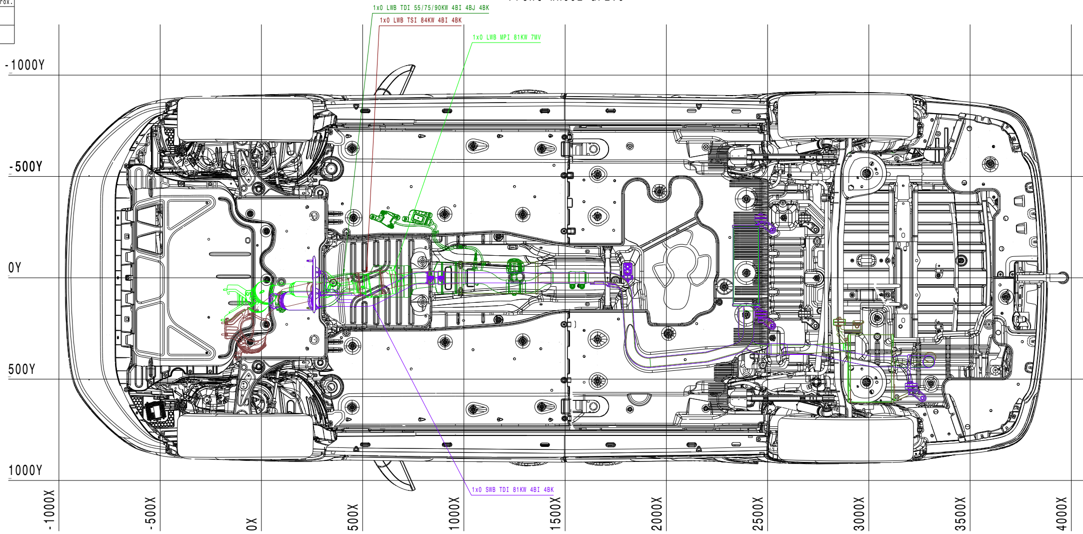
1x0 LWB TDI 55/75/90KW 4BI 4BJ 4BK
1x0 LWB TSI 84KW 4BI 4BK
1x0 LWB MPI 81KW 7MV
-1000Y
-500Y
0Y
500Y
1000Y
1x0 SWB TDI 81KW 4BI 4BK
-1000X
-500X
0X
500X
1000X
1500X
2000X
2500X
3000X
3500X
4000X

4Motion
1:7

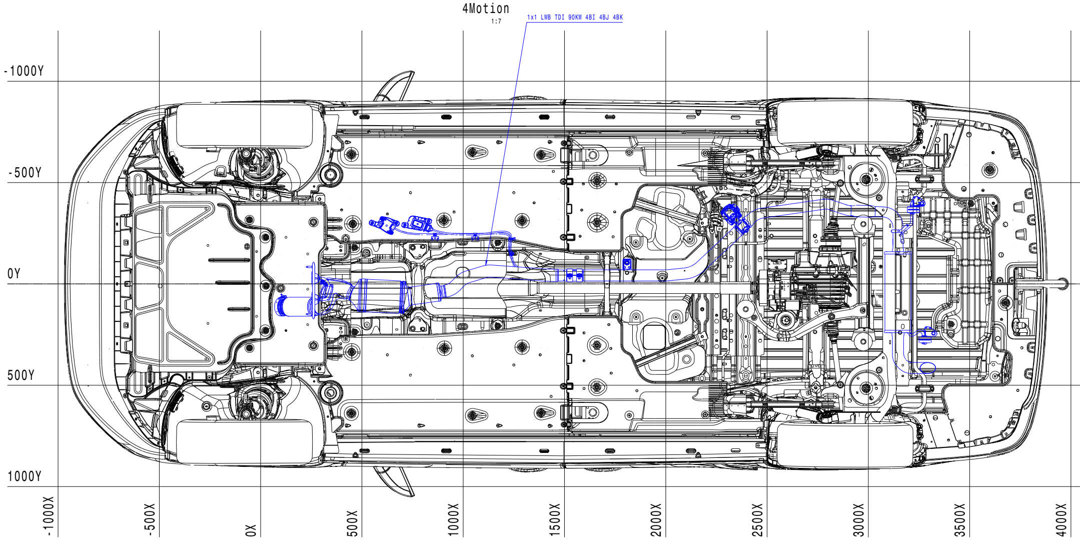
1x1 LWB TDI 90KW 4BI 4BJ 4BK
-1000Y
-500Y
0Y
500Y
1000Y
-1000X
-500X
0X
500X
1000X
1500X
2000X
2500X
3000X
3500X
4000X

Schnitt C-C (D19)
Section C-C

Schnittposition Mitte Hinterachse
Position cut center rear axle

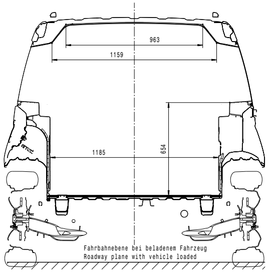
963
1159
1185
654
Fahrbahnebene bei beladenem Fahrzeug
Roadway plane with vehicle loaded

EcoFuel

1:7

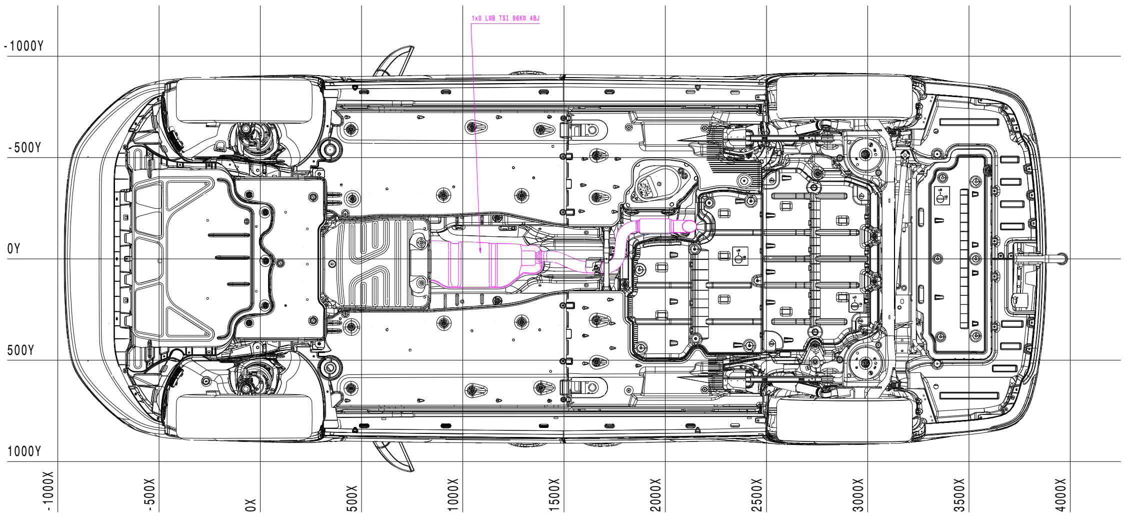
1x0 LWB TSI 96KW 4BJ
-1000Y
-500Y
0Y
500Y
1000Y
-1000X
-500X
0X
500X
1000X
1500X
2000X
2500X
3000X
3500X
4000X

PHEV

1:7

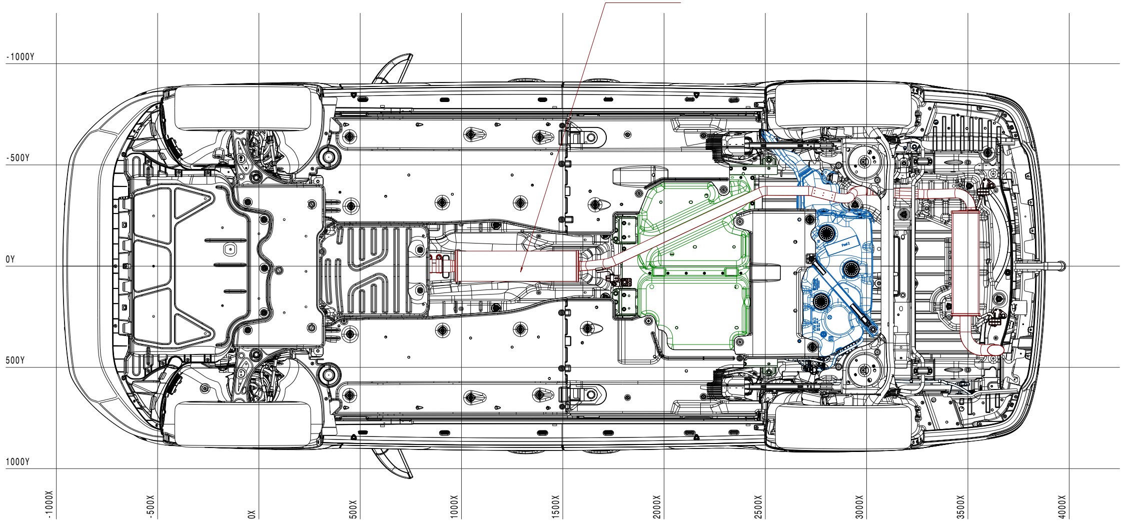
1 x 0 LWB TSI 85KW 4WE
-1000Y
-500Y
0Y
500Y
1000Y
-1000X
-500X
0X
500X
1000X
1500X
2000X
2500X
3000X
3500X
4000X

Unterlagen References	Nr. No.	Feld Section	Datum Date	Geaendert Changed	Genehmigt Appr.	Beschreibung der Aenderung und Aenderungsterminschluessel Revision record and change date code
		-----	21.01.21	-----		Neuerstellung/new release.
		-----	15.02.21	-----		erweitert mit 4 MOTION/ expanded with 4 MOTION
	1	J7	28.09.21	-----		Sitz entfernt
	2	A12	12.06.23	----		Maße Sitze erweitert/Dimensions seats extended
	3	-----	16.05.24	-----		erweitert mit PHEV/ expanded with PHEV

© Volkswagen AG behaelt sich alle Rechte vor. Das gilt insbesondere fuer Erfindungsrechte, Know-how, Urheberrechte und Namensrechte sowie fuer das Recht, diese als gewerbliche Schutzrechte anzumelden. Jede Verfuegungsbefugnis incl. Kopier- und Weitergaberecht liegt bei uns.

© Volkswagen AG reserves all rights, including without limitation rights of invention, know-how, copyrights, rights to names, and the right to apply for industrial property rights. All rights of use and exploitation including the right to copy and disseminate or distribute reside with us.
The English translation is believed to be accurate. In case of discrepancies the German version controls.

Typ-Pruef-Dok. und Typ-Pruef-Nr Type-appr.-doc. and type approval number ---	CAD-System und Verwaltungssystem-Schluessel CAD system and administration code Catia V5 R32				
Werkstoff/ Material ---					Konst.-Verantwortg. Doc resp.
					Name/ Name
Werkstoffbehandlung/ Material treatment ---					Abt./Dept.
Halbzeug/ Semi-finished product ---					Telefon/Phone
Oberflaechenschutz Surface protection	Ofl-				
Gewicht (g) Weight	errechnet calculated --- ---	Ent.-Nr. Draft no. ---	EA-Nr. Eng.proj.no. ---		Gez./Drawn
Sicherh.-Dok. Safety doc. ---	Benennung	Baumaße			
	Zusatzbenennung	Caddy 5 Kombi, langer Radstand			
	Title	Construction dimensions			
	Additional title	Delivery van, long wheelbase			
Maszstab/Scale 1:10 1:7	Teil-Nr. Part-no.	2K7.000.011.C			Format D.Size A0+3 Blatt Sheet 1 von of 1
Tolerierung: Unabhaengigkeitsprinzip Tolerancing: independency principle					