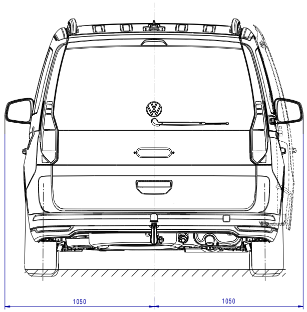

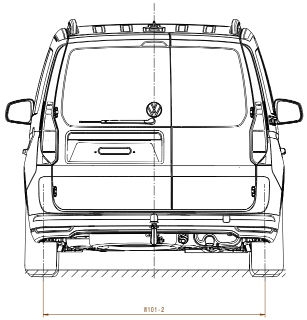

Spurweite Tread	ET48	
	W101-1	W101-2
Frontantrieb front-wheel drive	1569	1606
4MOTION	1569	1606
PHEV	1569	1606

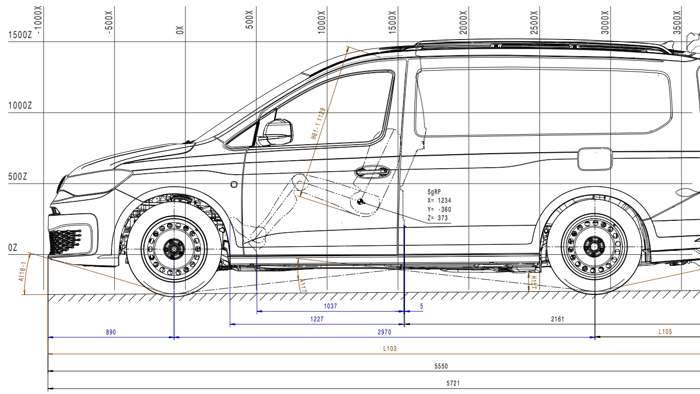
1500Z
1000Z
500Z
0Z
-1000X
-500X
0X
500X
1000X
1500X
2000X
2500X
3000X
3500X
H61-1 1129
SgRP
X= 1234
Y= -360
Z= 373
A116-1
A117
H157
1037
5
1227
2161
890
2970
L105
L103
5550
5721

Ansicht ohne Flügeltüren/Heckklappe gezeichnet
View drawn without rear wing doors/trunk lid

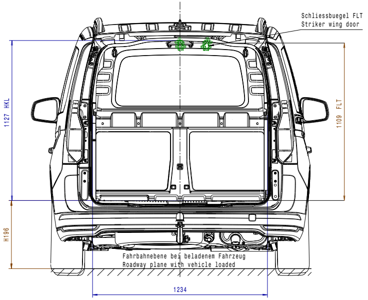
Schliessbuegel FLT
Striker wing door
1127 HKL
1109 FLT
H196
Fahrbahnebene bei beladenem Fahrzeug
Roadway plane with vehicle loaded
1234

H196	ML1 unbeladen/unloaded ML3 zul. Gesamtgewicht bei zul. Hinterachslast gross vehicle weight rating on perm. axle load rear	
	ML1	ML3
Frontantrieb front-wheel drive	586	482
4MOTION	586	482
PHEV	586	482

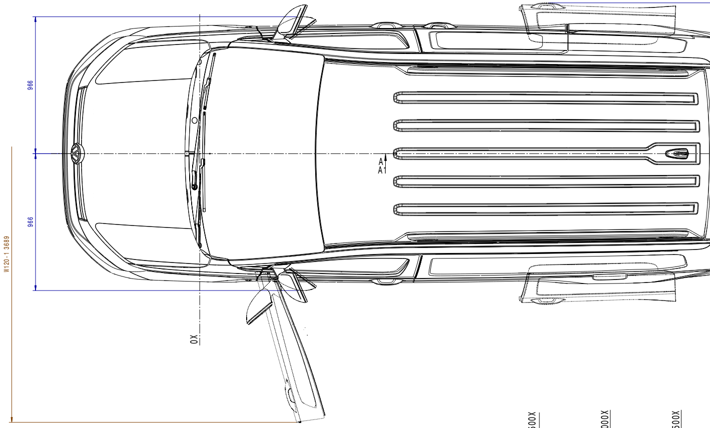
966
966
W120-1 3689
A
A1
0X

FLT= Flügeltür/rear wing door

HKL= Heckklappe/tailgate

SgRP = Sitz-Referenz-Punkt/ seat reference point

ET= Einpresstiefe/Offset

Linkslenker gezeichnet, Rechtslenker Spiegelbild
Left-hand drive drawn, right-hand drive symmetrically opposite

Bitte beachten Sie, daß es sich bei den angegebenen Fahrzeugmaßen um Richtwerte handelt, die aufgrund von Fertigungstoleranzen von den hier angegebenen Maßen abweichen können. Wir empfehlen vor der Planung von Auf- und Umbauten die exakten Maße direkt am Fahrzeug abzunehmen.

Please notice that the specified dimensions are standard values which may vary because of production tolerances. We recommend to measure the exact dimensions on the vehicle before planning superstructional parts and/or rebuildings.

Alle Höhenmaße beziehen sich auf Reifengröße 205/60 R16
All height dimensions refer to tire size 205/60 R16

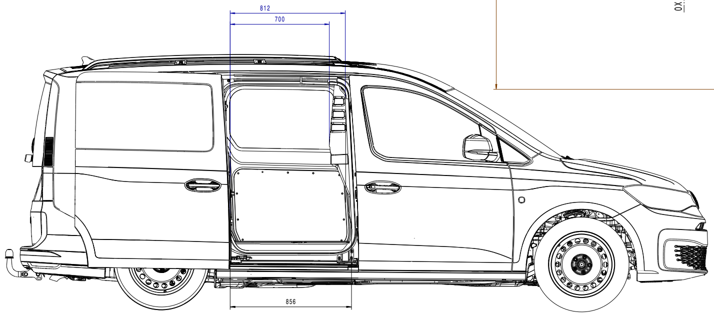

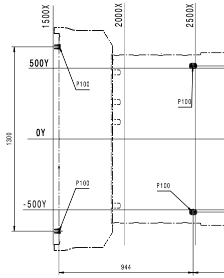
1500X
2000X
2500X
500Y
0Y
-500Y
P100
P100
P100
P100
1300
944

	fertig finished	roh raw
>400 ≤ 1000		
>120 ≤ 400		
> 30 ≤ 120		
> 6 ≤ 30		
≤ 6		
Winkel Angle		

Allgemeintoleranzen fuer Nennmasze ohne Toleranz.
General tolerances for nominal dimensions without specified tolerance.

Benerkungen/ Notes

Alle Masze gelten fuer das Fertigteil einschliesslich Oberflaechenschutz.
All dimensions apply to the finished part including surface protection.

Nur zur Information
For information only
Wird vom Aenderungsdienst nicht erfasst
Is not considered by the revision service

{ ( ) Hilfsmasz Auxiliary dim. [ ] Kontrollmasz Control dim. ⌒ Ausfallmasz Temporary dim. ▭ Theoretisch exaktes Masz Theoretically exact dim. } Beschreibung siehe Description see

{ > < Werkstoff-Kennzeichnung Material marking } Beschreibung siehe Description see

VOLKSWAGEN
AKTIENGESELLSCHAFT

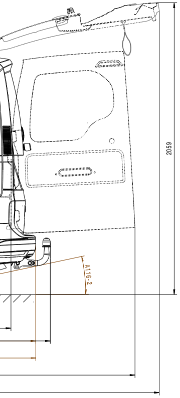

		H100-B	H100.2	H100.4	H110
Fahrzeughöhe Vehicle height	Frontantrieb front-wheel drive	1743	1768	1772	2059
Fahrzeughöhe Vehicle height	4MOTION	1743	1768	1772	2059
Fahrzeughöhe Vehicle height	PHEV	1743	1768	1772	2059

		H157
Bodenfreiheit Ground clearance	Frontantrieb front-wheel drive	135
Bodenfreiheit Ground clearance	4MOTION	135
Bodenfreiheit Ground clearance	PHEV	135

		Frontantrieb front-wheel drive	4MOTION	PHEV
Überhangwinkel Overhang angle	A116-1	16,8°	16,8°	16,8°
Überhangwinkel Overhang angle	A116-2	11,7°	11,7°	11,7°
Rampenwinkel Ramp angle	A117	12,7°	12,7°	12,7°

	L103	L105
Überhang-/Fahrzeuglänge hinten ohne Anhängevorrichtung Overhang / vehicle length, rear without trailer hitch mounting	4853	993
Überhang-/Fahrzeuglänge hinten mit Anhängevorrichtung Overhang / vehicle length, rear with trailer hitch mounting	4954	1094

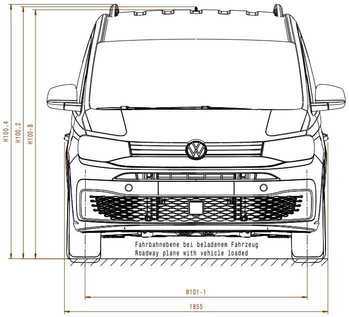
H100.4
H100.2
H100-B
Fahrbahnebene bei beladenem Fahrzeug
Roadway plane with vehicle loaded
W101-1
1855

Schnitt C-C (D18)
Section C-C

Schnittposition Mitte Hinterachse
Position cut center rear axle

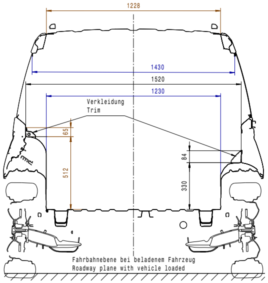
1228
1430
1520
1230
Verkleidung
Trim
65
512
84
330
Fahrbahnebene bei beladenem Fahrzeug
Roadway plane with vehicle loaded

Schnitt B-B (D19)
Section B-B

Schnittposition Radhausverlängerung
Position cut wheel housing elongation

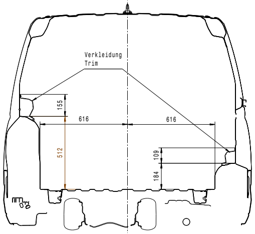
Verkleidung
Trim
155
616
616
512
109
184

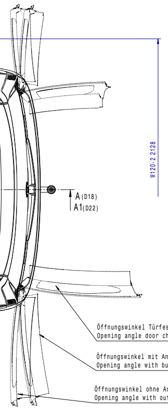
W120-2 2128
A(D18)
A1(D22)

Öffnungswinkel Türfeststeller 90°±5°
Opening angle door check strap 90°±5°

Öffnungswinkel mit Anschlagpuffer 170°±5°
Opening angle with bumper stop 170°±5°

Öffnungswinkel ohne Anschlagpuffer 179°±5°
Opening angle with out bumper stop 179°±5°

Schnitt A-A (E14)
Section A-A

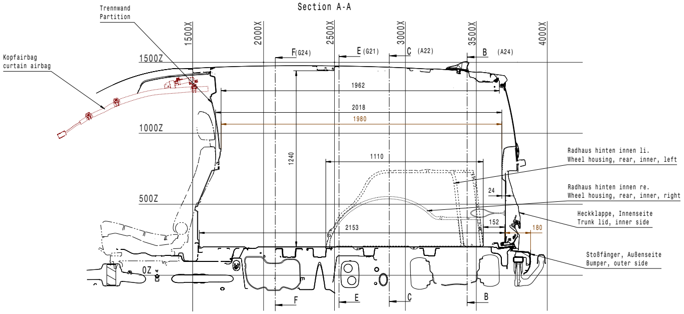
Trennwand
Partition
Kopfairbag
curtain airbag
1500X
2000X
2500X
3000X
3500X
4000X
F(G24)
E (G21)
C (A22)
B (A24)
1500Z
1000Z
500Z
0Z
1962
2018
1980
1240
1110
24
152
2153
180
F
E
C
B
Radhaus hinten innen li.
Wheel housing, rear, inner, left
Radhaus hinten innen re.
Wheel housing, rear, inner, right
Heckklappe, Innenseite
Trunk lid, inner side
Stoßfänger, Außenseite
Bumper, outer side

Schnitt A1-A1 (E14)
Section A1-A1

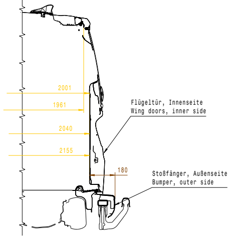
2001
1961
2040
2155
180
Flügeltür, Innenseite
Wing doors, inner side
Stoßfänger, Außenseite
Bumper, outer side

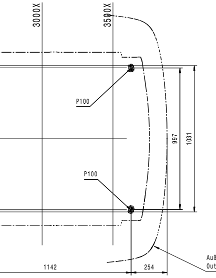
3000X
3500X
P100
P100
997
1031
1142
254

Außenkante Stoßfänger
Outer edge bumper

Verzurröse Lashing ring	P100
Anzahl Number	6
Verzurrwinkel : Ladeboden-Zurrgurt Lashing angle : Luggage compartment floor -load restraint assembly	min. 30°
Befestigungspunkte Verzurröse Mounting points lashing ring	2xM6
Belastung Load	400 daN(kg)

Schnitt E-E (D18)
Section E-E

Schnittposition Mitte C-Säule
Position cut center pillar C

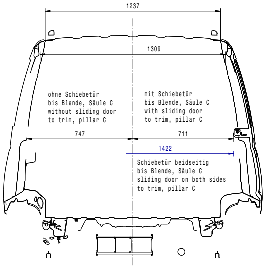
1237
1309
ohne Schiebetür
bis Blende, Säule C
without sliding door
to trim, pillar C
mit Schiebetür
bis Blende, Säule C
with sliding door
to trim, pillar C
747
711
1422
Schiebetür beidseitig
bis Blende, Säule C
sliding door on both sides
to trim, pillar C

Schnitt F-F (D17)
Section F-F

Schnittposition Mitte Schiebetür
Position cut center sliding door

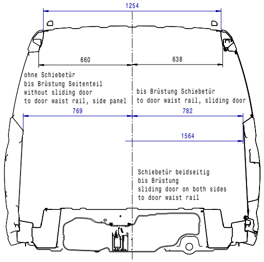
1254
660
638
ohne Schiebetür
bis Brüstung Seitenteil
without sliding door
to door waist rail, side panel
bis Brüstung Schiebetür
to door waist rail, sliding door
769
782
1564
Schiebetür beidseitig
bis Brüstung
sliding door on both sides
to door waist rail

	Gewicht ca. Weight approx.
Reserverad Stahl Spare wheel steel	18kg
Reserverad Leichtmetall Spare wheel alloy	19kg

Frontantrieb
Front-wheel drive

1:7

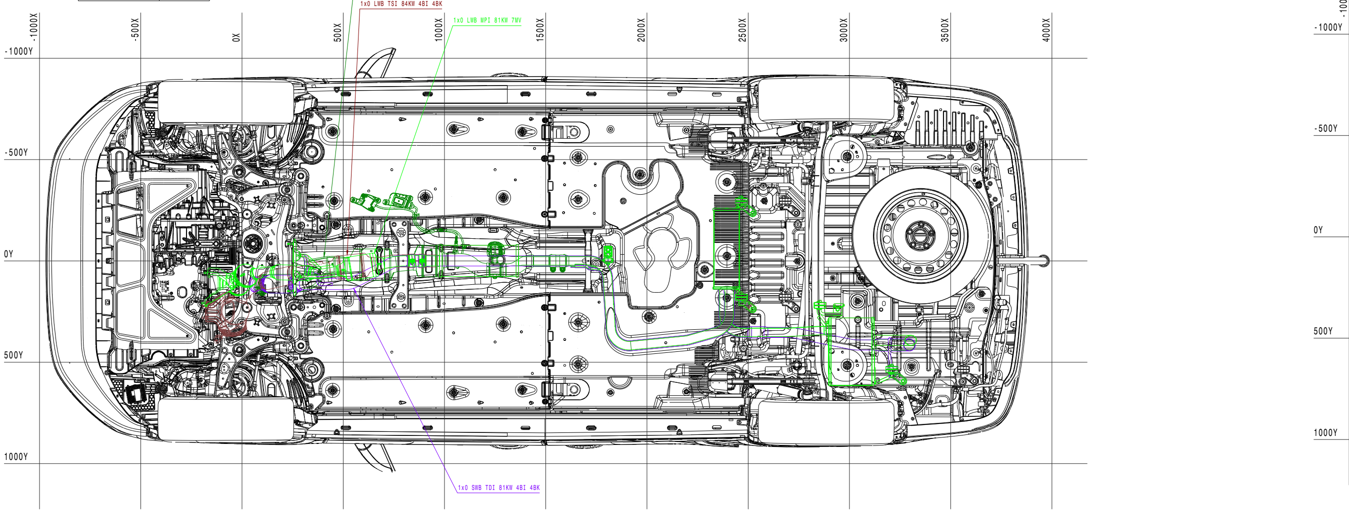
1x0 LWB TDI 55/75/90KW 4BI 4BJ 4BK
1x0 LWB TSI 84KW 4BI 4BK
1x0 LWB MPI 81KW 7MV
-1000X
-500X
0X
500X
1000X
1500X
2000X
2500X
3000X
3500X
4000X
-1000Y
-500Y
0Y
500Y
1000Y
-1000X
-1000Y
-500Y
0Y
500Y
1000Y
1x0 SWB TDI 81KW 4BI 4BK

4Motion

1:7

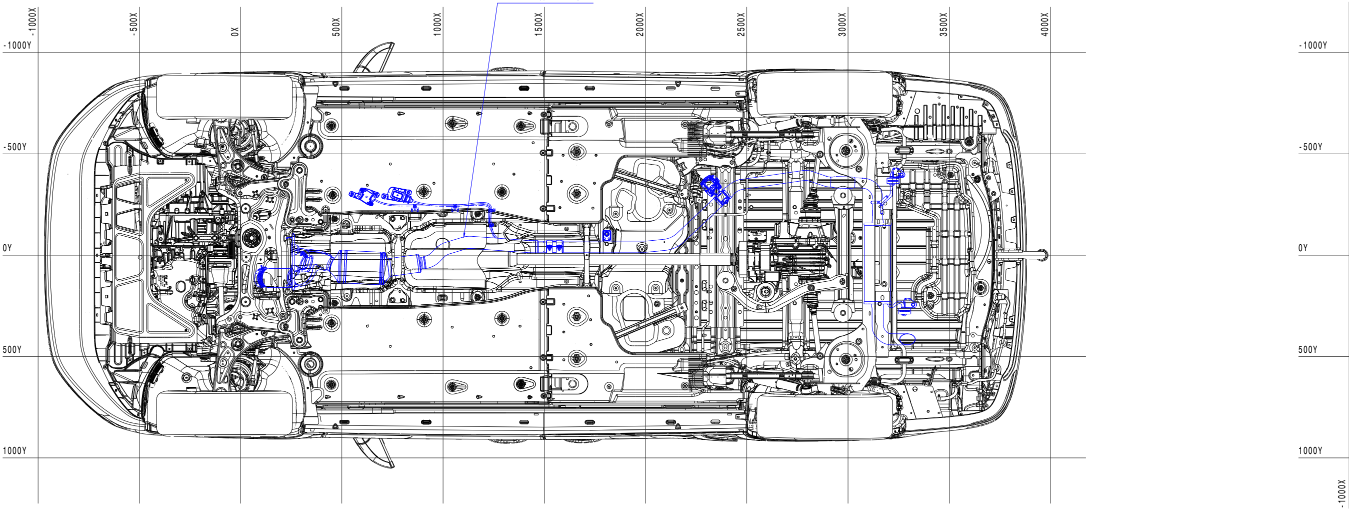
1x1 LWB TDI 90KW 4BI 4BJ 4BK
-1000X
-500X
0X
500X
1000X
1500X
2000X
2500X
3000X
3500X
4000X
-1000Y
-500Y
0Y
500Y
1000Y
-1000Y
-500Y
0Y
500Y
1000Y
-1000X

EcoFuel

1:7

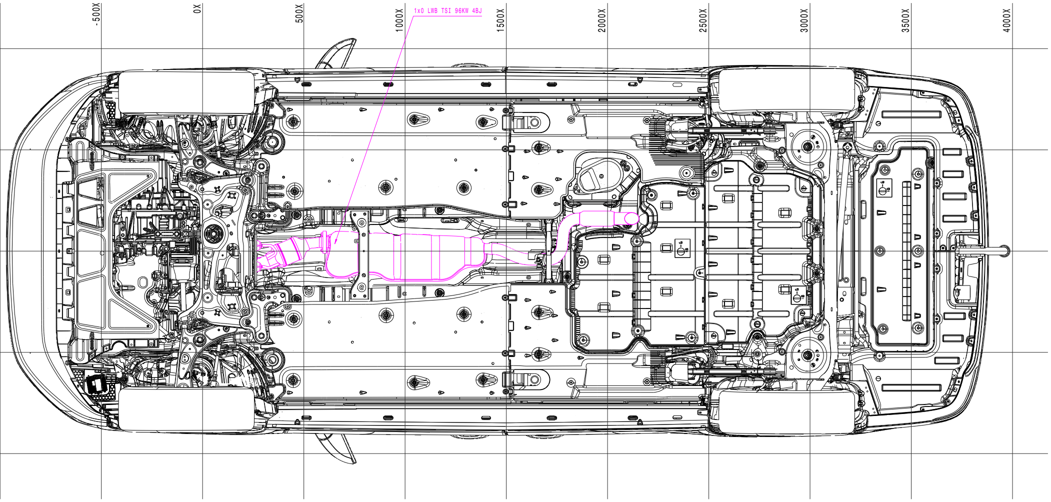
-500X
0X
500X
1000X
1x0 LWB TSI 96KW 4BJ
1500X
2000X
2500X
3000X
3500X
4000X

PHEV

1:7

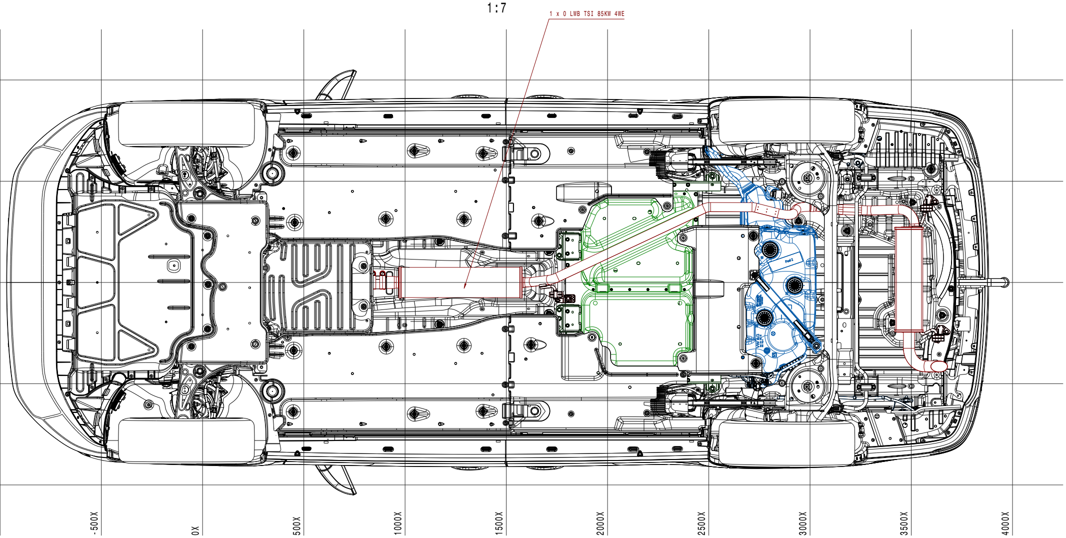
1 x 0 LWB TSI 85KW 4WE
-500X
0X
500X
1000X
1500X
2000X
2500X
3000X
3500X
4000X

Unterlagen
References

Nr. No.	Feld Section	Datum Date	Geaendert Changed	Genehmigt Appr.	Beschreibung der Aenderung und Aenderungsterminschluessel Revision record and change date code
	-----	21.01.21	-----		Neuerstellung/new release.
	-----	15.02.21	-----		erweitert mit 4 MOTION/ expanded with 4 MOTION
	-----	29.05.24	-----		erweitert mit PHEV/ expanded with PHEV

© Volkswagen AG behaelt sich alle Rechte vor. Das gilt insbesondere fuer Erfindungsrechte, Know-how, Urheberrechte und Namensrechte sowie fuer das Recht, diese als gewerbliche Schutzrechte anzumelden. Jede Verfuegungsbefugnis incl. Kopier- und Weitergaberecht liegt bei uns.

© Volkswagen AG reserves all rights, including without limitation rights of invention, know-how, copyrights, rights to names, and the right to apply for industrial property rights. All rights of use and exploitation including the right to copy and disseminate or distribute reside with us.
The English translation is believed to be accurate. In case of discrepancies the German version controls.

Typ-Pruef-Dok. und Typ-Pruef-Nr
Type-appr.-doc. and
type approval number

CAD-System und Verwaltungssystem-Schluessel
CAD system and administration code
Catia V5 R28

Werkstoff/ Material

Werkstoffbehandlung/ Material treatment

Halbzeug/ Semi-finished product

Oberflaechenschutz
Surface protection

Konst.-Verantwortg.
Doc resp.

Name/ Name

Abt./Dept.

Telefon/Phone

Gewicht
Weight (g)

errechnet
calculated

Ent.-Nr.
Draft no.

EA-Nr.
Eng.proj.no.

Gez./Drawn

Sicherh.-Dok.
Safety doc.

Benennung Baumaße
Zusatzbenennung Caddy 5 Kasten, langer Radstand

Title Construction dimensions
Additional title Delivery van, long wheelbase

Maszstab/Scale
1:10 1:7

Teil-Nr.
Part-no.
2K7.000.011.B

Format
D.Size A0+3

Blatt
Sheet 1

von
of 1