VOLKSWAGEN
AKTIENGESELLSCHAFT

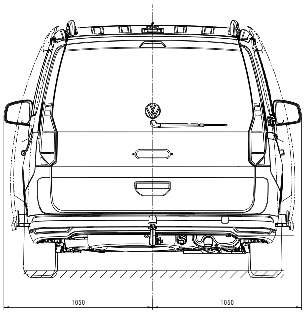

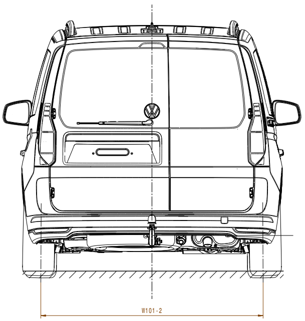

Spurweite Tread	ET48	
	W101-1	W101-2
Frontantrieb front-wheel drive	1569	1606
4MOTION	1569	1606
PHEV	1569	1606

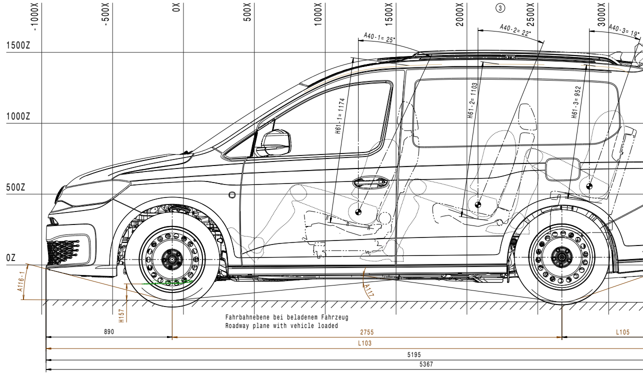
-1000X
-500X
0X
500X
1000X
1500X
2000X
③
2500X
3000X
1500Z
1000Z
500Z
0Z
A40-1= 25°
A40-2= 22°
A40-3= 19°
H61-1= 1174
H61-2= 1103
H61-3= 952
A116-1
H157
A117
Fahrbahnebene bei beladenem Fahrzeug
Roadway plane with vehicle loaded
890
2755
L105
L103
5195
5367

Ansicht ohne Flügeltüren/Heckklappe gezeichnet
View drawn without rear wing doors/trunk lid

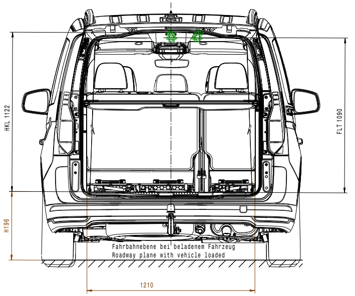
HKL 1122
FLT 1090
H196
Fahrbahnebene bei beladenem Fahrzeug
Roadway plane with vehicle loaded
1210

H196	ML1 unbeladen/unloaded ML3 zul. Gesamtgewicht bei zul. Hinterachslast gross vehicle weight rating on perm. axle load rear	
	ML1	ML3
Frontantrieb front-wheel drive	562	494
4MOTION	562	494
PHEV	562	494

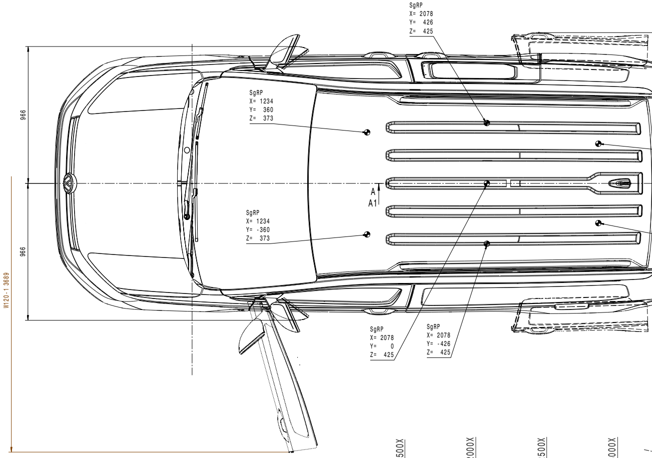
SgRP
X= 2078
Y= 426
Z= 425
SgRP
X= 1234
Y= 360
Z= 373
966
966
A
A1
SgRP
X= 1234
Y= -360
Z= 373
W120-1 3689
SgRP
X= 2078
Y= 0
Z= 425
SgRP
X= 2078
Y= -426
Z= 425

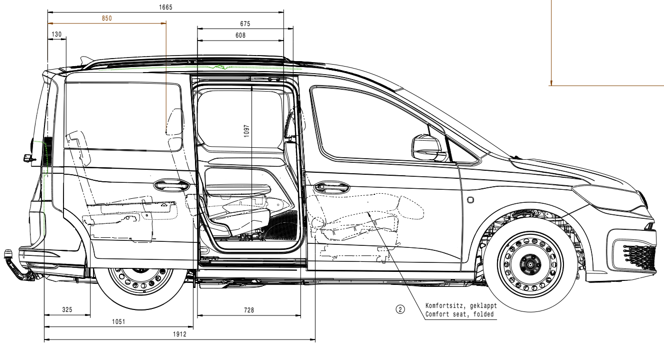
1665
850
130
675
608
1097
325
728
1051
1912
②
Komfortsitz, geklappt
Comfort seat, folded

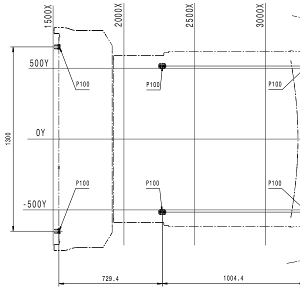
1500X
2000X
2500X
3000X
500Y
0Y
-500Y
1300
P100
P100
P100
P100
P100
P100
729.4
1004.4

FLT= Flügeltür/rear wing
HKL= Heckklappe/trunk lid
SgRP = Sitz-Referenz-Punkt/ seat reference point
ET= Einpresstiefe/Offset

Linkslenker gezeichnet, Rechtslenker Spiegelbild
Left-hand drive drawn, right-hand drive symmetrically opposite

Bitte beachten Sie, daß es sich bei den angegebenen Fahrzeugmaßen um Richtwerte handelt, die aufgrund von Fertigungstoleranzen von den hier angegebenen Maßen abweichen können. Wir empfehlen vor der Planung von Auf- und Umbauten die exakten Maße direkt am Fahrzeug abzunehmen.

Please notice that the specified dimensions are standard values which may vary because of production tolerances. We recommend to measure the exact dimensions on the vehicle before planning superstructional parts and/or rebuildings.

Alle Höhenmaße beziehen sich auf Reifengröße 205/60 R16
All height dimensions refer to tire size 205/60 R16

Alle auf den Bodenbelag bezogenen Maße gelten für den unbelasteten Zustand.
All dimensions referring to the floor cover apply to unloaded condition.

>400 <=1000		
>120 <= 400		
> 30 <= 120		
> 6 <= 30		
<= 6		
Winkel Angle		
	fertig finished	roh raw

Allgemeintoleranzen fuer Nennmasze ohne Toleranz.
General tolerances for nominal dimensions without specified tolerance.

Bemerkungen/ Notes

Schadstoffvermeidung nach/ Avoidance of hazardous substances acc. to VW 91101

Oberflaechenrauheit Surface texture	Werkstueckkanten Edge finish

Alle Masze gelten fuer das Fertigteil einschliesslich Oberflaechenschutz.
All dimensions apply to the finished part including surface protection.

Nur zur Information
For information only
Wird vom Aenderungsdienst nicht erfasst
Is not considered by the revision service

Form FE 505.3 12.20

( ) Hilfsmasz / Auxiliary dim.
[ ] Kontrollmasz / Control dim.
Ausfallmasz / Temporary dim.
▭ Theoretisch exaktes Masz / Theoretically exact dim.
} Beschreibung siehe / Description see VW 01054
> < Werkstoff-Kennzeichnung / Material marking } Beschreibung siehe / Description see VW 10500

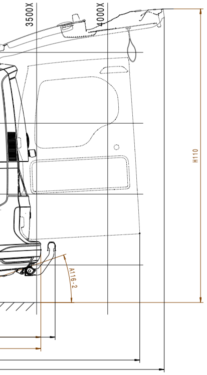
3500X
4000X
H110
A116-2

	H100-B	H100.2	H100.4	H110
Fahrzeughöhe Frontantrieb Vehicle height front-wheel drive	1740	1776	1774	2075
Fahrzeughöhe 4MOTION Vehicle height	1740	1776	1774	2075
Fahrzeughöhe PHEV Vehicle height	1740	1776	1774	2075

	H157
Bodenfreiheit Frontantrieb Ground clearance front-wheel drive	115
Bodenfreiheit 4MOTION Ground clearance	115
Bodenfreiheit PHEV Ground clearance	115

	Frontantrieb front-wheel drive	4MOTION	PHEV
Überhangwinkel A116-1 Overhang angle	14,4°	14,4°	14,4°
Überhangwinkel A116-2 Overhang angle	19,2°	19,2°	19,2°
Rampenwinkel A117 Ramp angle	13°	13°	13°

	L103	L105
Überhang-/Fahrzeuglänge hinten ohne Anhängevorrichtung Overhang / vehicle length, rear without trailer hitch mounting	4500	854
Überhang-/Fahrzeuglänge hinten mit Anhängevorrichtung Overhang / vehicle length, rear with trailer hitch mounting	4601	955

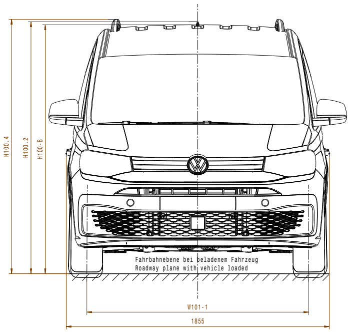
H100.4
H100.2
H100-B
Fahrbahnebene bei beladenem Fahrzeug
Roadway plane with vehicle loaded
W101-1
1855

Schnitt B-B
Section B-B (D22)
Sicherheitsgurt 3. Sitzreihe
seat belt 3rd row of seats

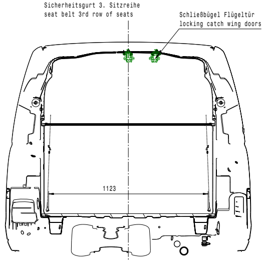
Schließbügel Flügeltür
locking catch wing doors
1123

Schnitt C-C
Section C-C (D21)
Schnittposition Mitte Hinterachse
Position cut center rear axle

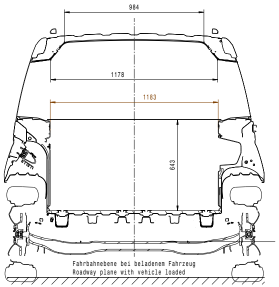
984
1178
1183
643
Fahrbahnebene bei beladenem Fahrzeug
Roadway plane with vehicle loaded

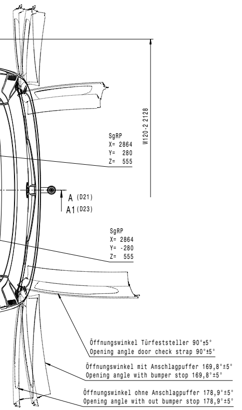
W120-2 2128
SgRP
X= 2864
Y= 280
Z= 555
A (D21)
A1 (D23)
SgRP
X= 2864
Y= -280
Z= 555
Öffnungswinkel Türfeststeller 90°±5°
Opening angle door check strap 90°±5°
Öffnungswinkel mit Anschlagpuffer 169,8°±5°
Opening angle with bumper stop 169,8°±5°
Öffnungswinkel ohne Anschlagpuffer 178,9°±5°
Opening angle with out bumper stop 178,9°±5°

Schnitt A-A
Section A-A (E14)

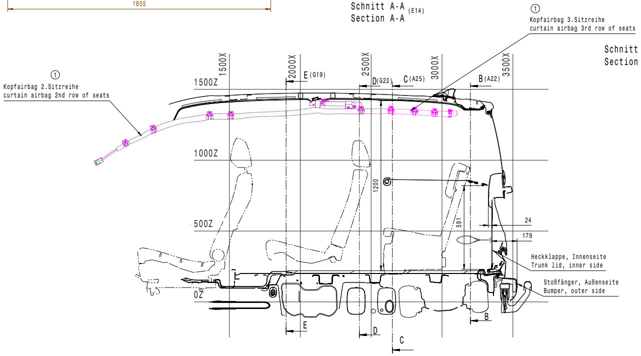
①
Kopfairbag 3.Sitzreihe
curtain airbag 3rd row of seats
①
Kopfairbag 2.Sitzreihe
curtain airbag 2nd row of seats
1500X
2000X
2500X
3000X
3500X
1500Z
1000Z
500Z
0Z
E (G19)
D (G22)
C (A25)
B (A22)
1200
591
24
179
Heckklappe, Innenseite
Trunk lid, inner side
Stoßfänger, Außenseite
Bumper, outer side
E
D
C
B

Schnitt A1-A1
Section A1-A1 (E14)

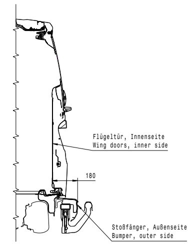
Flügeltür, Innenseite
Wing doors, inner side
180
Stoßfänger, Außenseite
Bumper, outer side

Schnitt E-E
Section E-E (D20)
Schnittposition Mitte Schiebetür
Position cut center sliding door

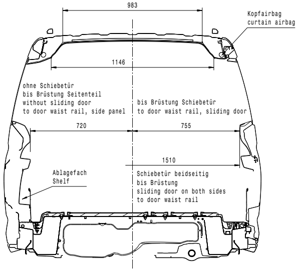
983
Kopfairbag
curtain airbag
1146
ohne Schiebetür
bis Brüstung Seitenteil
without sliding door
to door waist rail, side panel
bis Brüstung Schiebetür
to door waist rail, sliding door
720
755
1510
Ablagefach
Shelf
Schiebetür beidseitig
bis Brüstung
sliding door on both sides
to door waist rail

Schnitt D-D
Section D-D (D21)
Schnittposition Mitte C-Säule
Position cut center pillar C

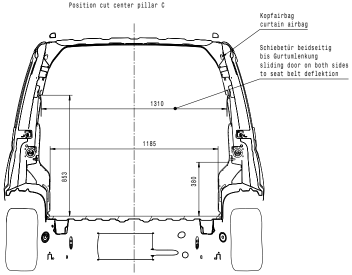
Kopfairbag
curtain airbag
Schiebetür beidseitig
bis Gurtumlenkung
sliding door on both sides
to seat belt deflektion
1310
1185
853
380

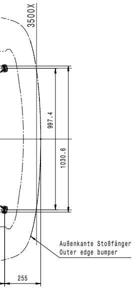
3500X
997.4
1030.6
Außenkante Stoßfänger
Outer edge bumper
255

	5-Sitzer 5-seater	7-Sitzer 7-seater
Verzurröse Lashing ring	P100-P103	P100-P101
Anzahl Number	4	2
Verzurrwinkel : Ladeboden-Zurrgurt Lashing angle : Luggage compartment floor -load restraint assembly	min. 30°	min. 30°
Befestigungspunkte Verzurröse Mounting points lashing ring	2xM6	2xM6
Belastung Load	400daN(kg)	400daN(kg)

	Gewicht ca. Weight approx.
Reserverad Stahl Spare wheel steel	18kg
Reserverad Leichtmetall Spare wheel alloy	19kg

Frontantrieb
Front-wheel drive

1:7

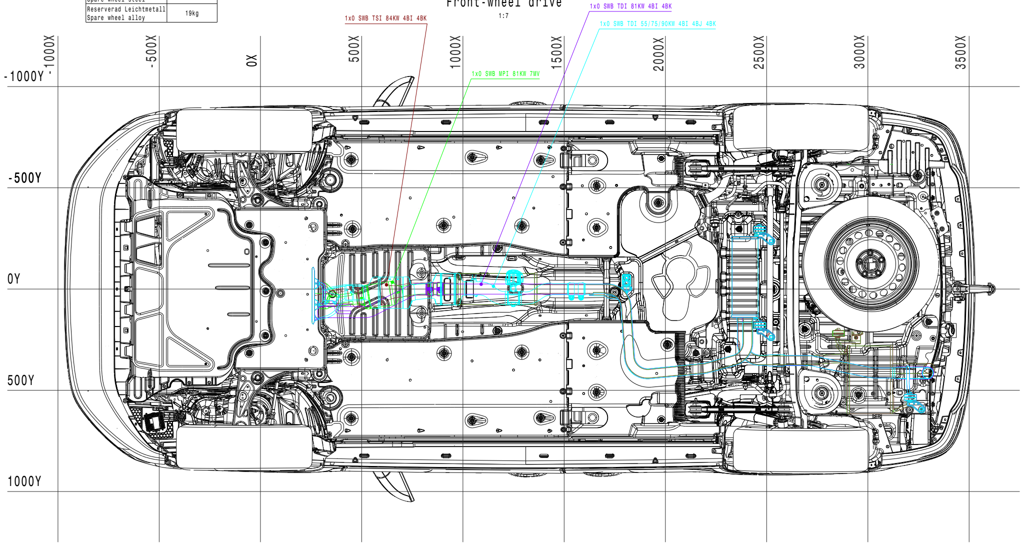
1x0 SWB TSI 84KW 4BI 4BK
1x0 SWB TDI 81KW 4BI 4BK
1x0 SWB TDI 55/75/90KW 4BI 4BJ 4BK
1x0 SWB MPI 81KW 7MV
-1000X
-500X
0X
500X
1000X
1500X
2000X
2500X
3000X
3500X
-1000Y
-500Y
0Y
500Y
1000Y

4 MOTION

1:7

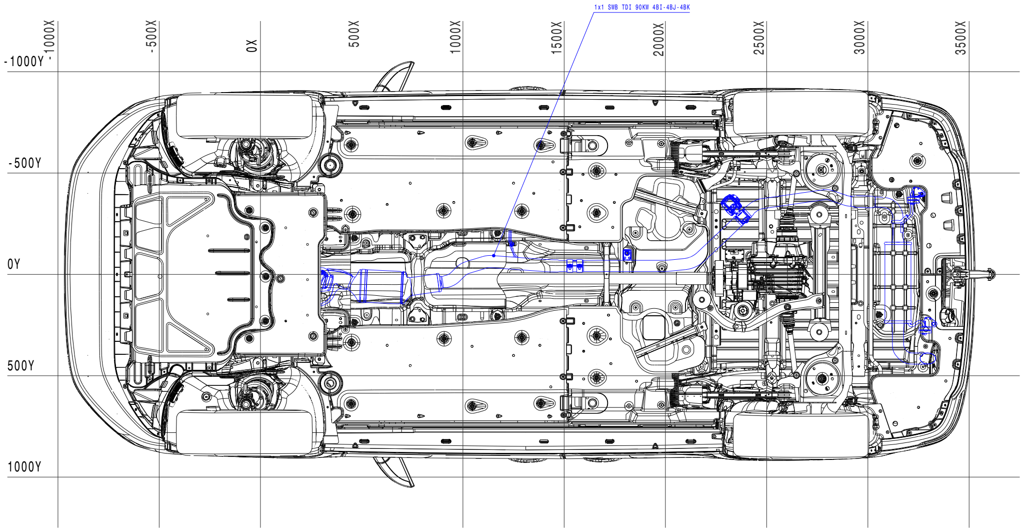
1x1 SWB TDI 90KW 4BI-4BJ-4BK
-1000X
-500X
0X
500X
1000X
1500X
2000X
2500X
3000X
3500X
-1000Y
-500Y
0Y
500Y
1000Y

PHEV
1:7

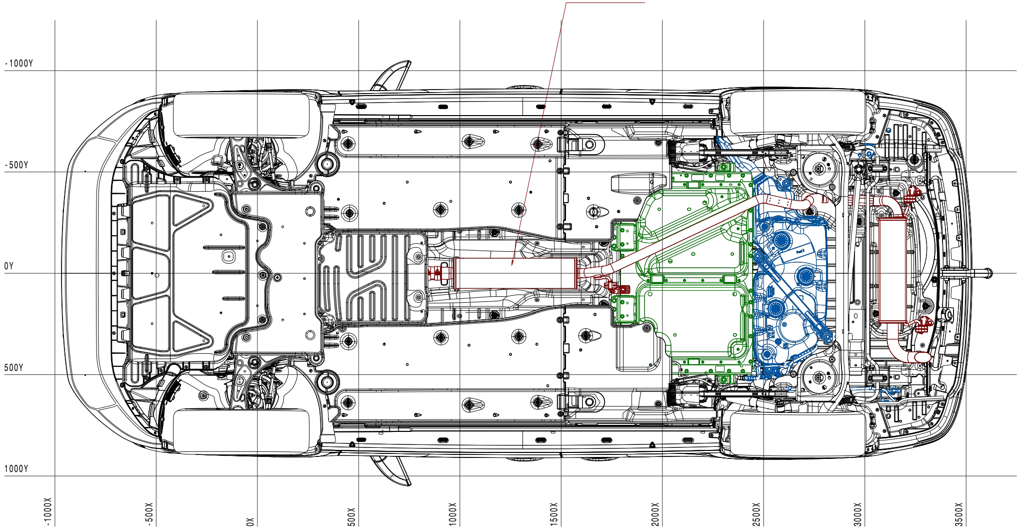
1 x 0 NWB TSI 85 KW 4WE
-1000Y
-500Y
0Y
500Y
1000Y
-1000X
-500X
0X
500X
1000X
1500X
2000X
2500X
3000X
3500X

Unterlagen
Datos

Nr. No.	Feld Section	Datum Date	Geaendert Changed	Genehmigt Appr.	Beschreibung der Aenderung und Aenderungsterminschluessel Revision record and change date code
	-----	16.09.20	-----		Neuerstellung/new release.
1	D18/22	21.01.21	-----		Kopfairbag zugefügt/curtain airbag added.
	-----	15.02.21	-----		erweitert mit 4 MOTION/ expanded with 4 MOTION
2	J7	28.09.21	-----		Sitz entfernt
3	A12	12.06.23	-----		Maße Sitze erweitert und korrigiert/Dimensions seats extended and corrected
4		22.05.24	-----		erweitert mit PHEV/ expanded with PHEV

© Volkswagen AG behaelt sich alle Rechte vor. Das gilt insbesondere fuer Erfindungsrechte, Know-how, Urheberrechte und Namensrechte sowie fuer das Recht, diese als gewerbliche Schutzrechte anzumelden. Jede Verfuegungsbefugnis incl. Kopier- und Weitergaberecht liegt bei uns.

© Volkswagen AG reserves all rights, including without limitation rights of invention, know-how, copyrights, rights to names, and the right to apply for industrial property rights. All rights of use and exploitation including the right to copy and disseminate or distribute reside with us.
The English translation is believed to be accurate. In case of discrepancies the German version is alone authoritative and controlling.

Typ-Pruef-Dok. und Typ-Pruef-Nr
Type-appr.-doc. and type approval number

CAD-System und Verwaltungssystem-Schluessel
CAD system and administration code
Catia V5 R32

Werkstoff/ Material

Werkstoffbehandlung/ Material treatment

Halbzeug/ Semi-finished product

Oberflaechenschutz
Surface protection
Ofl-

Konst.-Verantwortg.
Doc resp.

Name/ Name

Abt./Dept.

Telefon/Phone

Gewicht (g)
Weight

errechnet
calculated

Ent.-Nr.
Draft no.

EA-Nr.
Eng.proj.no.

Gez./Drawn

Sicherh.-Dok.
Safety doc.

Benennung
Baumaße Caddy5 MJ2021
Kombi Standard, kurzer Radstand

Title
Construction dimensions
Kombi van standard, short wheelbase

Maszstab/Escala
1:10 1:7

Teil-Nr.
Part-no.
2K7.000.011.A

Format
Formato A0+3

Blatt
Hoja 1

von
de 1