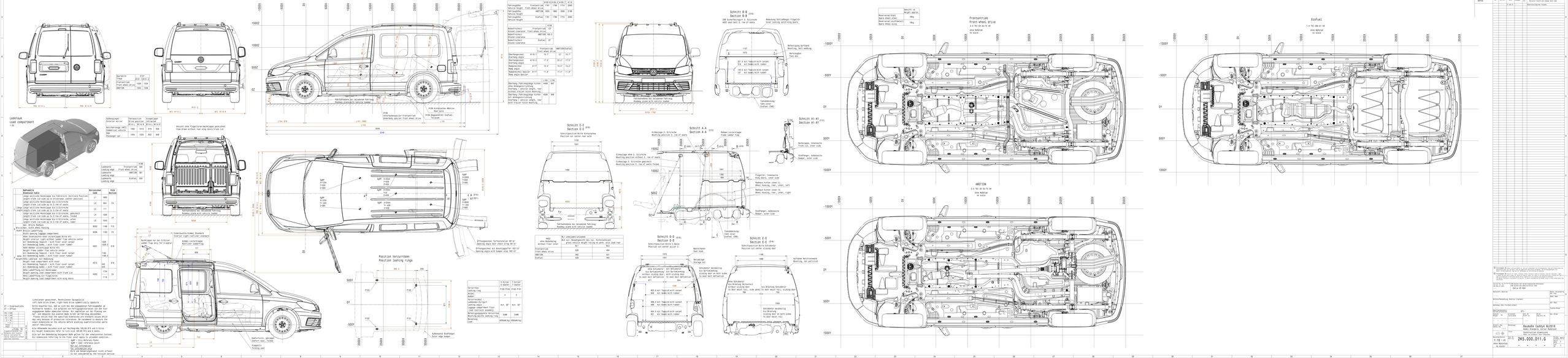
Schnitt B-B
Section B-B (F19)
Schnitt C-C
Section C-C (F19)
Schnitt A-A
Section A-A (F19)
Schnitt A1-A1
Section A1-A1 (F19)
Schnitt D-D
Section D-D (F19)
Schnitt E-E
Section E-E (F19)
Frontantrieb
Front-wheel drive
4MOTION
EcoFuel
Laderaum
Load compartment
Position Verzurrösen
Position lashing rings