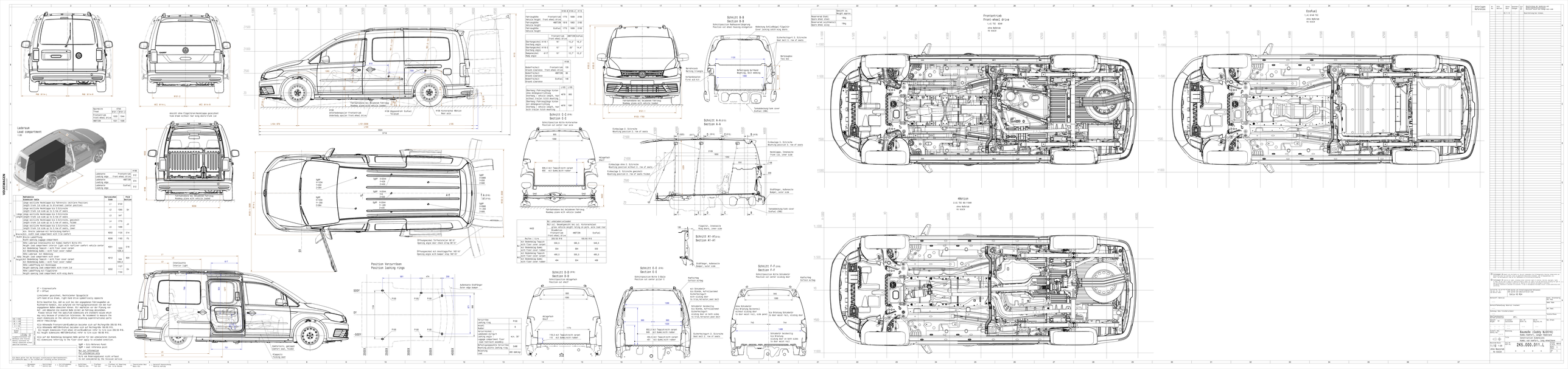
VOLKSWAGEN
Laderaum
Load compartment
Frontantrieb
Front-wheel Drive
EcoFuel
4Motion
Position Verzurrösen
Position lashing rings
Schnitt A-A
Section A-A
Schnitt B-B
Section B-B
Schnitt C-C
Section C-C
Schnitt D-D
Section D-D
Schnitt E-E
Section E-E
Schnitt F-F
Section F-F
Schnitt A1-A1
Section A1-A1
Fahrtenbuchnr. bei beladener Fahrzeug
Roadway plate with vehicle loaded
Fahrtenbuchnr. bei leerem Fahrzeug
Roadway plate with empty vehicle
Baukastenstand
Baukastenstand
Baukastenstand