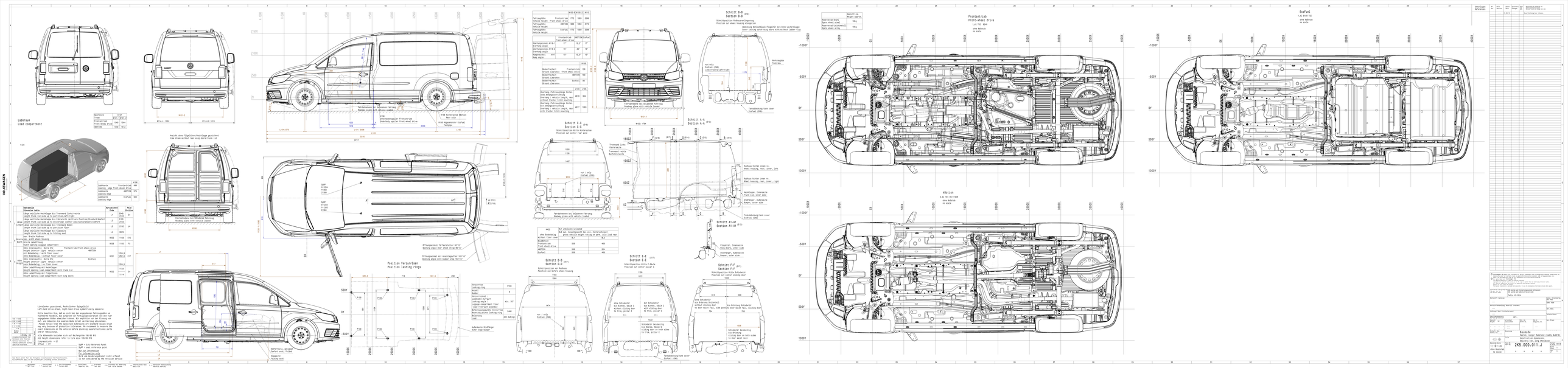
VOLKSWAGEN
Ladraum
Load compartment
Schnitt A-A
Section A-A (F73)
Schnitt B-B
Section B-B (F74)
Schnitt C-C
Section C-C (F76)
Schnitt D-D
Section D-D (F77)
Schnitt E-E
Section E-E (F78)
Schnitt F-F
Section F-F (F79)
Schnitt A1-A1
Section A1-A1 (F75)
Position Verzurrösen
Position lashing rings
Frontantrieb
Front-wheel Drive
EcoFuel
4Motion
Kaufmann
Transporter 6.1
ZKS.000.011.u