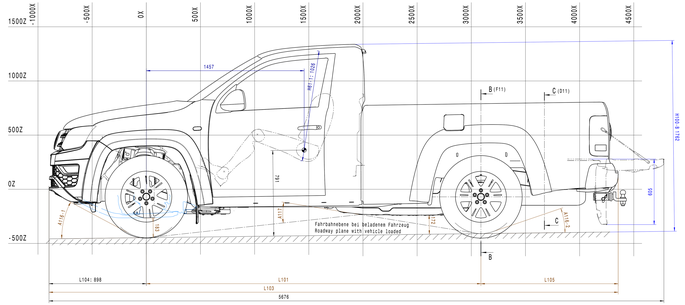

	WL1	WL3
A116-1:28.8°/28.3°		
A116-2:23.8°/18.1°		
A117	21.4°/15.4°	

	L103	L105
ohne Stoßfänger Without bumper	5191	1196
mit Stoßfänger with bumper	5254	1259

wahre Ansicht Tankeinfüllstutzen
true view of fuel filler neck
M 1:3

134
2.8
R8
154
184
75
R12
R8
R8
R12
R8
R8
R12
R8
R8